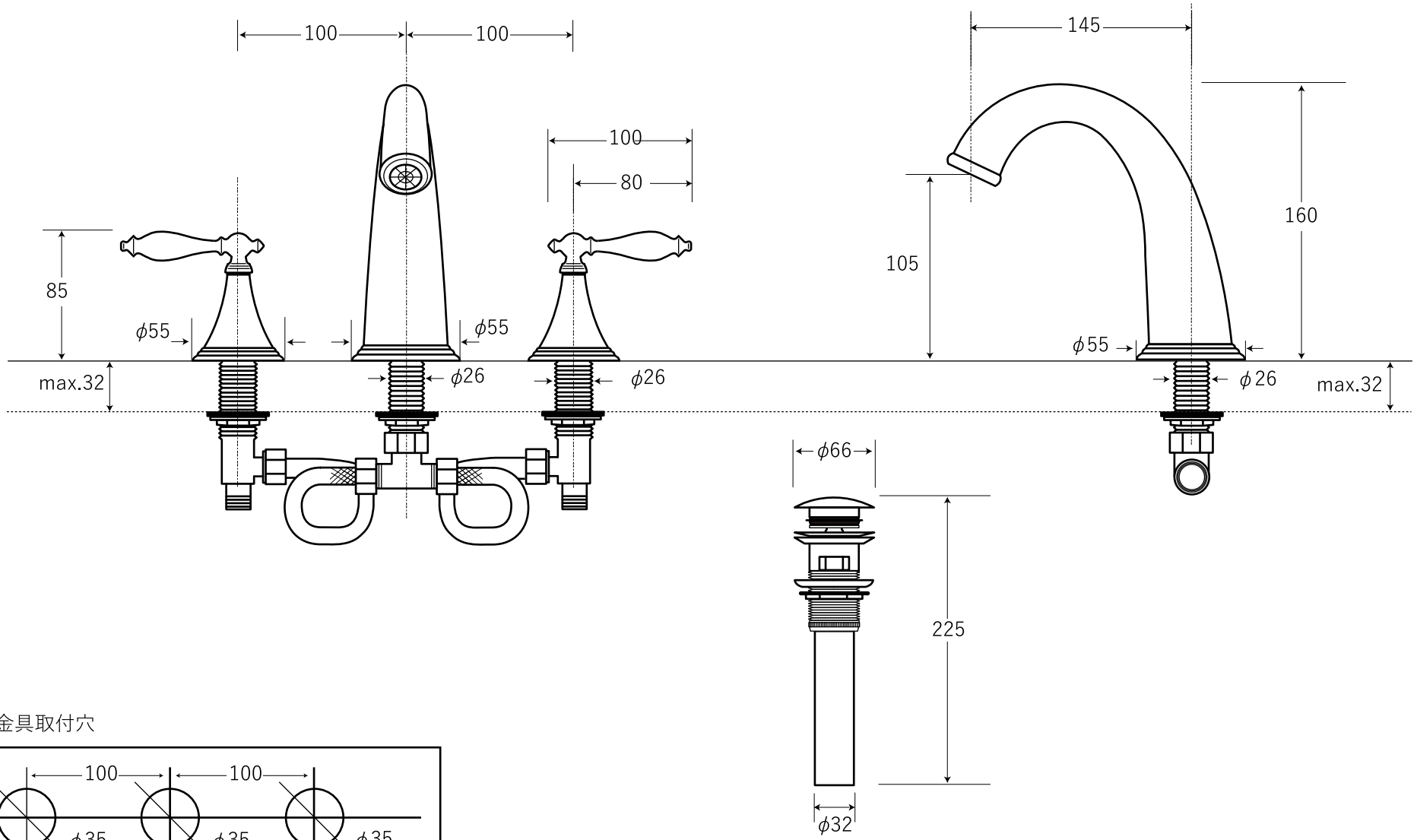

水栓金具取付穴

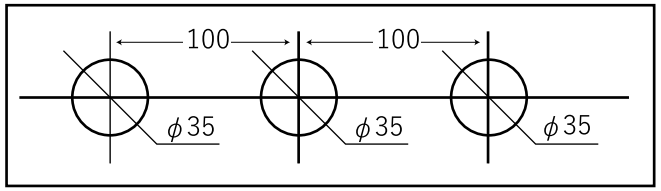

・ 表記の内容は、 製造時期により予告なく変更する場合もございます。

"WE MAKE FRIENDS WITH YOU" SINCE 1987 CALIFORNIA 株式会社ヤスダプロモーション	日付	2016.10.28		単位	mm	尺度	——	品番	**ST-42192-B / ST-42192-R**
	製図	藤井	検図	安田（祐）	備考	エアレイター付 (ST)		品名	マルヌ　ラバトリー用混合水栓　（オル / ロゼ）